B-26B-50 Invader

eduard

49 1055

1/48

detail set for ICM 1/48 kit • sada detailů pro stavebnici ICM 1/48

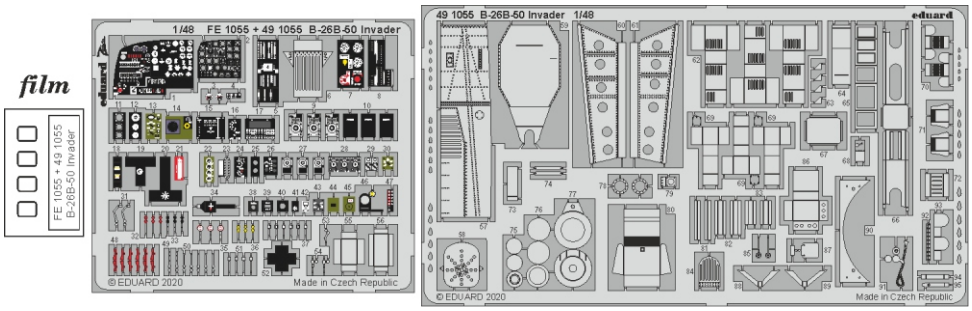

- APPLY EXPRESS MASK AND PAINT BEFORE GLUING / POUŽIT EXPRESS MASK NABARVIT PŘED SLEPENÍM
- SYMETRICAL ASSEMBLY / SYMETRICKÁ MONTÁŽ
- REMOVE / ODSTRANIT
- GRIND / OBROUSIT
- DRILL HOLE / VRTAT OTVOR
- 1 COLORED ETCHED PARTS / LEPTANÉ BAREVNÉ DÍLY
- 1 ETCHED PARTS / LEPTANÉ NEBAREVNÉ DÍLY
- 1 ORIGINAL KIT PARTS / PŮVODNÍ DÍLY STAVEBNICE
- BEND / OHNOUT
- OPTION / VOLBA
- REPLACE / NAHRADIT

ORIGINAL KIT PARTS / PŮVODNÍ DÍLY STAVEBNICE	PHOTO-ETCHED PARTS / LEPTANÉ DÍLY	PARTS TO BE REMOVED / DÍLY K ODSTRANĚNÍ	FILL / TMELIT

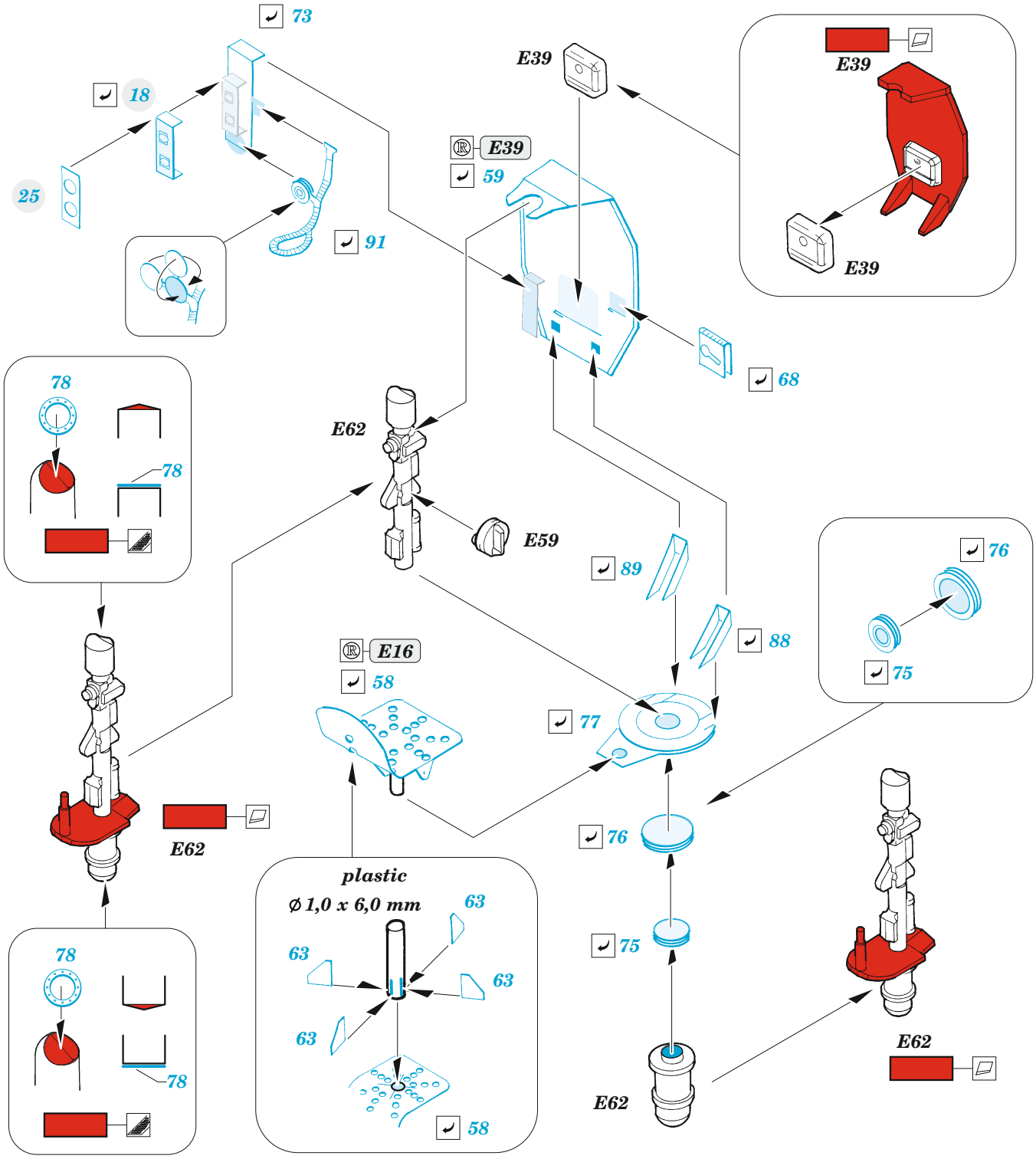

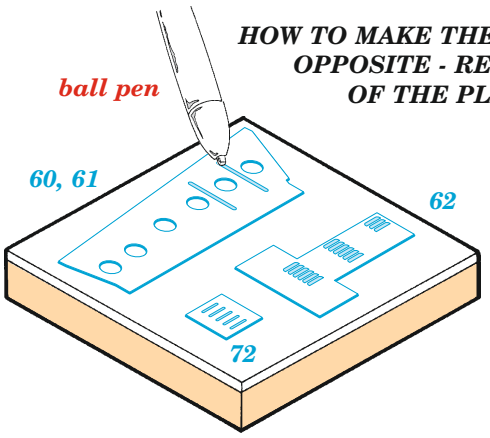
HOW TO MAKE THE RELIEF ON
OPPOSITE - REVERSE -
OF THE PLATE
ball pen
60, 61
62
72

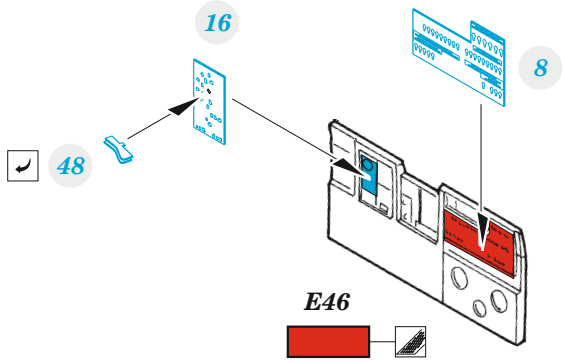
16
8
48
E46

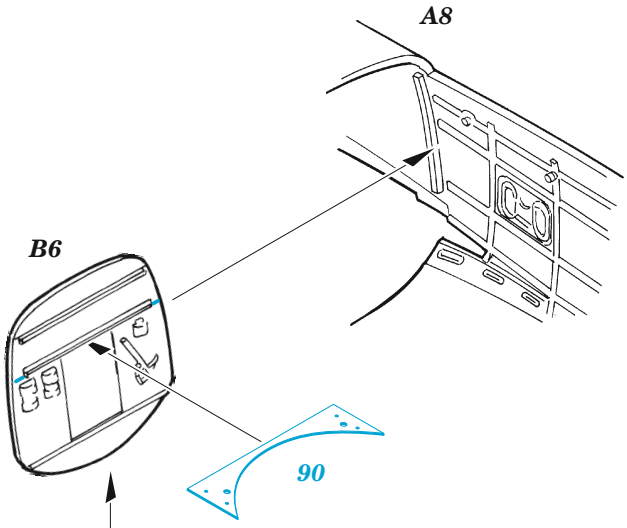
A8
B6
90

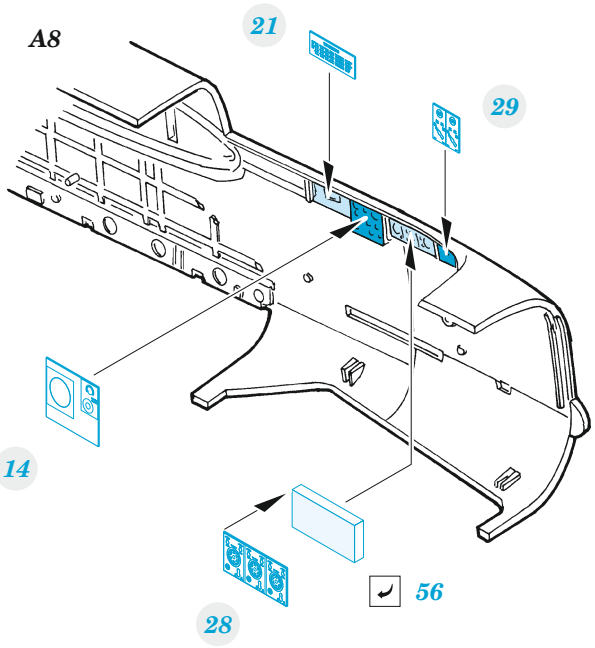
A8
21
29
14
28
56

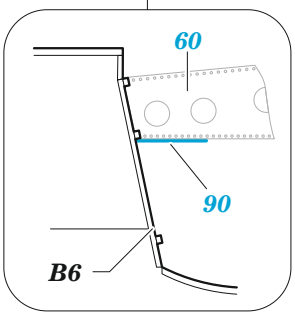
60
90
B6

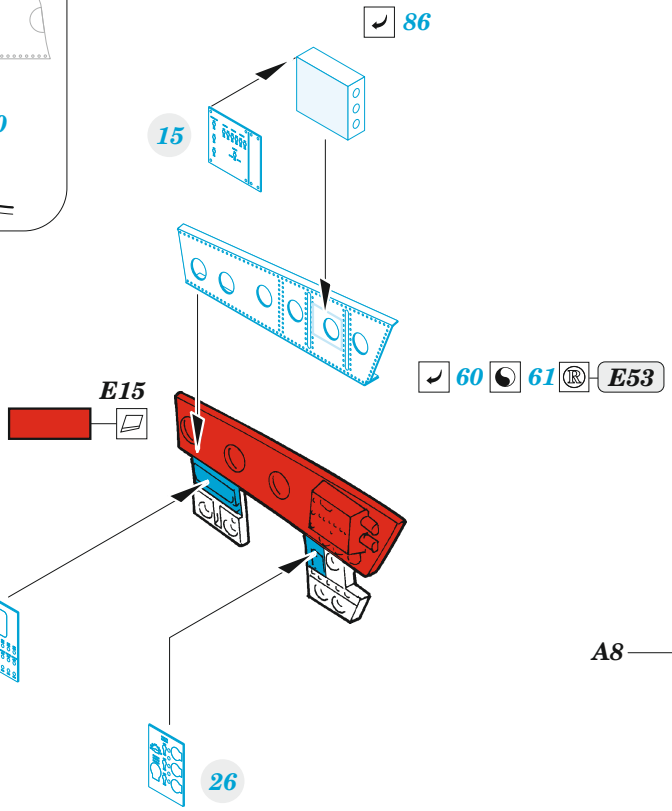
86
15
60 61 E53
E15
17
26

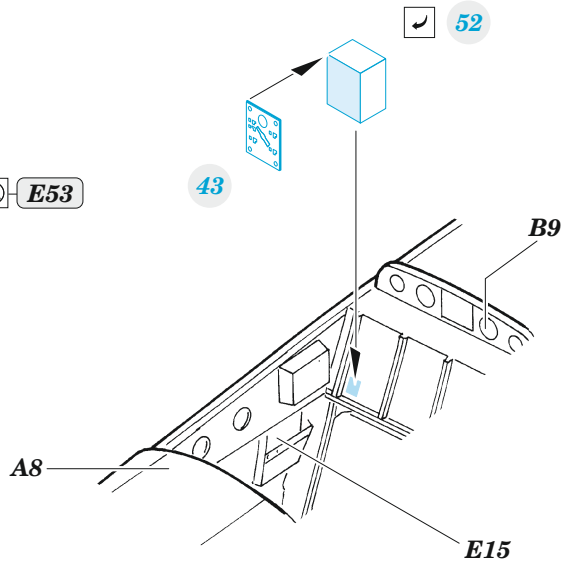
52
43
B9
A8
E15

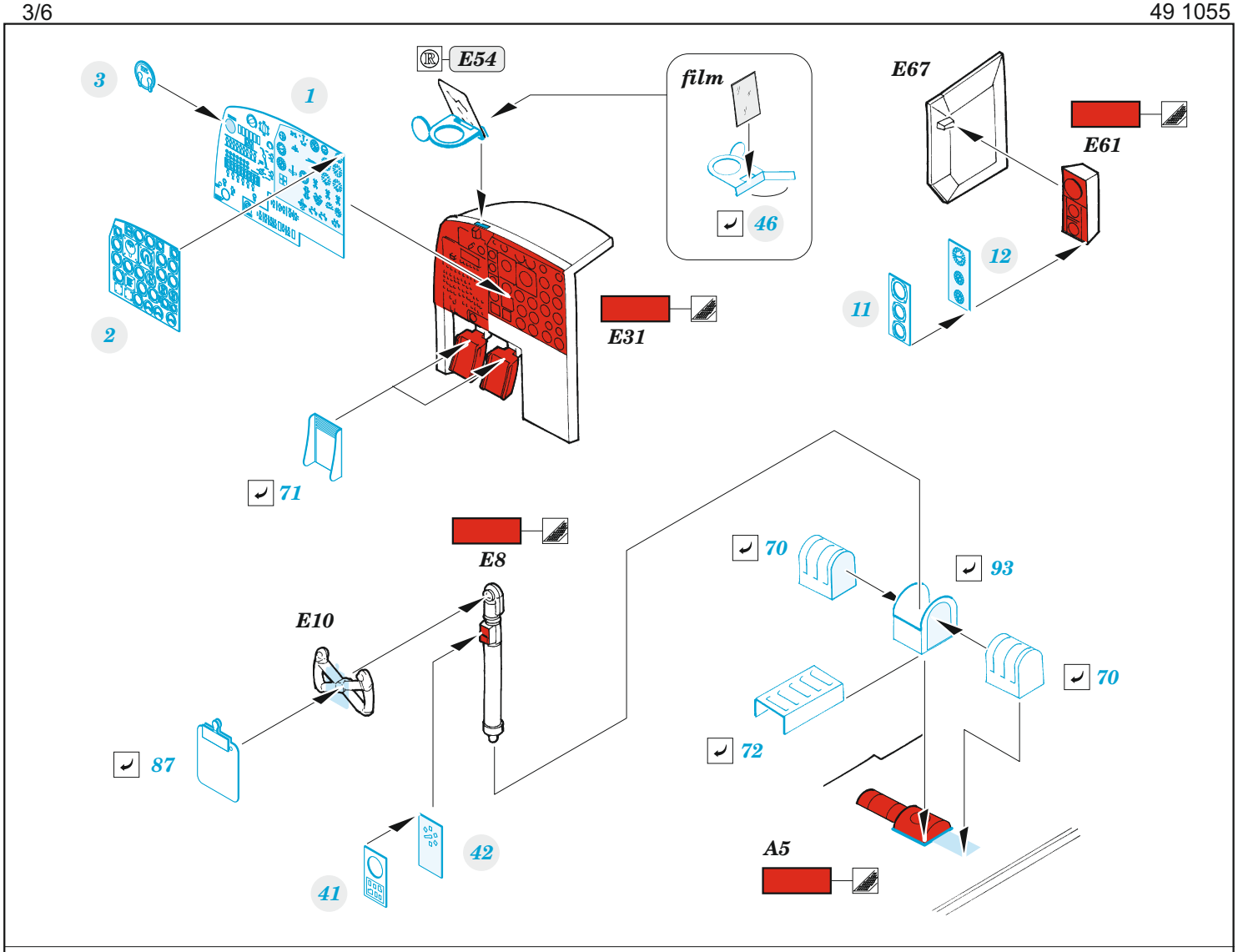
3
1
2
E54
film
46
E67
E61
12
11
E31
71
E8
E10
87
70
93
70
72
42
41
A5

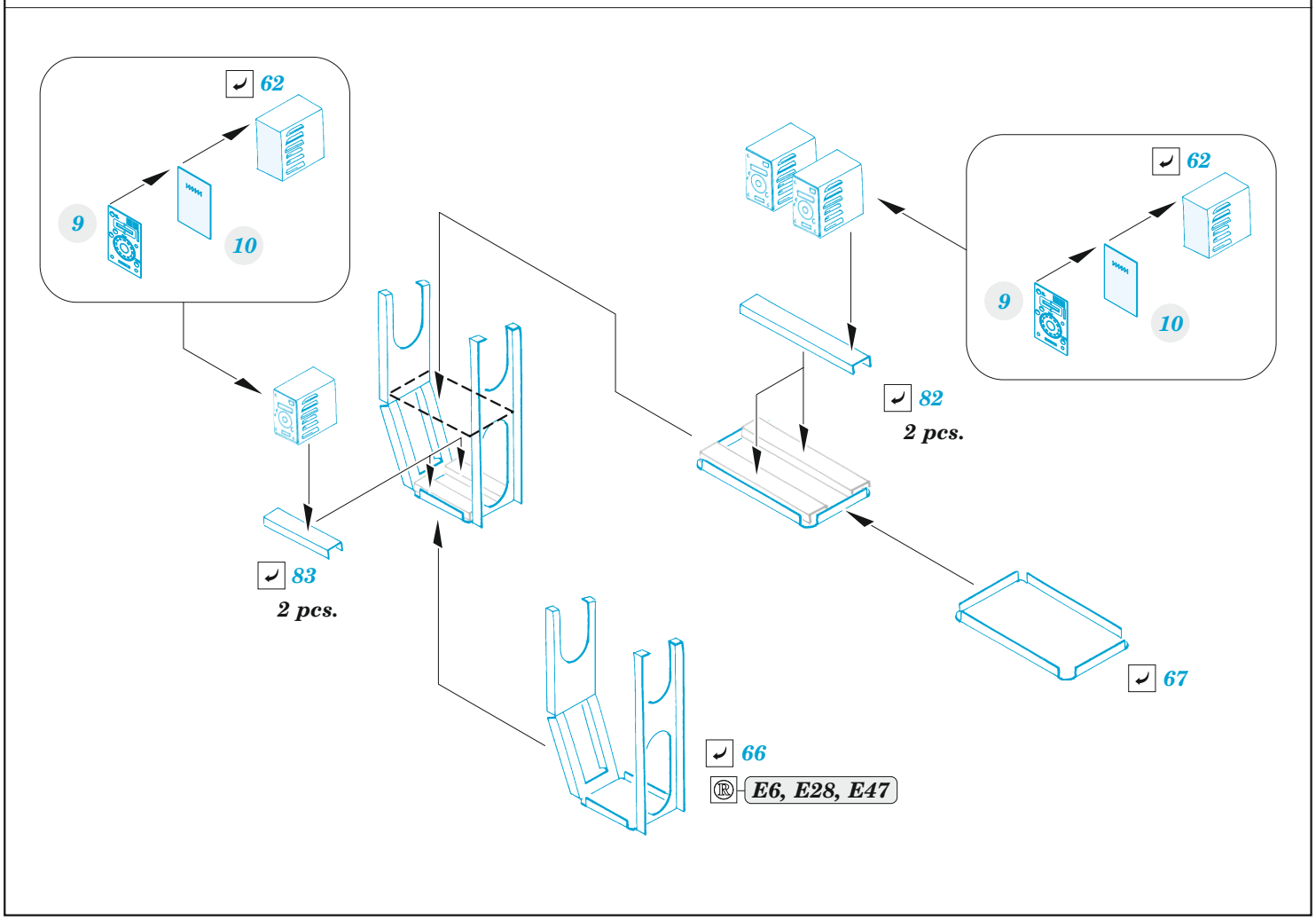
62
9
10
62
9
10
82
2 pcs.
83
2 pcs.
67
66
E6, E28, E47

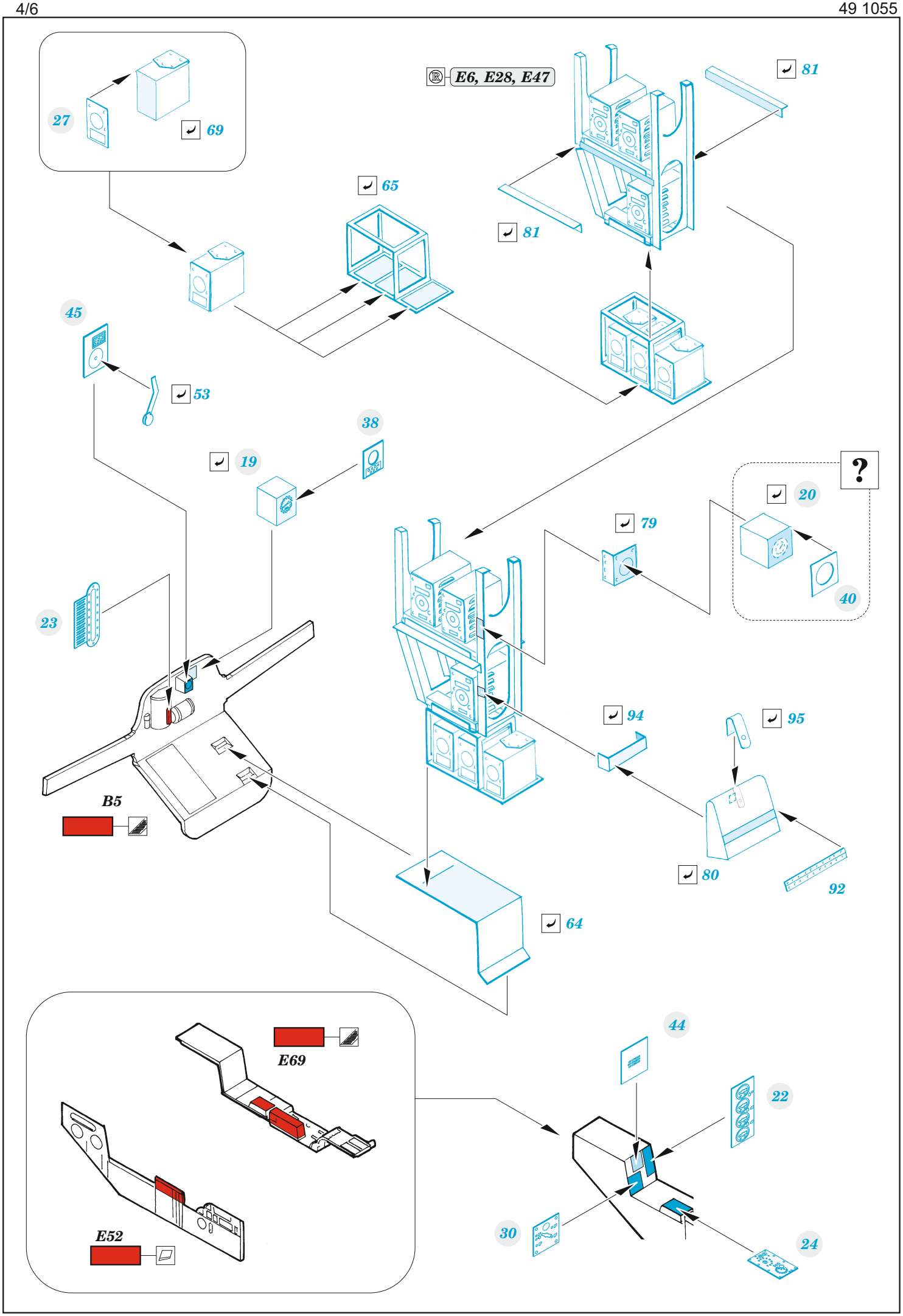
27
69
E6, E28, E47
81
65
81
45
53
38
19
?
20
79
40
23
94
95
B5
80
92
64
E69
44
22
E52
30
24