Sunderland Mk.III exterior

eduard

72 707

1/72 detail set for 1/72 SPECIAL HOBBY kit • sada detailů pro stavebnici 1/72 SPECIAL HOBBY

film

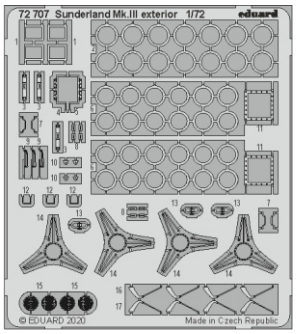

- APPLY EXPRESS MASK AND PAINT BEFORE GLUING / POUŽÍT EXPRESS MASK NABARVIT PŘED SLEPENÍM
- SYMETRICAL ASSEMBLY / SYMETRICKÁ MONTÁŽ
- REMOVE / ODSTRANIT
- GRIND / OBROUSIT
- DRILL HOLE / VRTAT OTVOR
- BEND / OHNOUT
- OPTION / VOLBA
- REPLACE / NAHRADIT
- 1 COLORED ETCHED PARTS / LEPTANÉ BAREVNÉ DÍLY
- 1 ETCHED PARTS / LEPTANÉ NEBAREVNÉ DÍLY
- 1 ORIGINAL KIT PARTS / PŮVODNÍ DÍLY STAVEBNICE

ORIGINAL KIT PARTS / PŮVODNÍ DÍLY STAVEBNICE	PHOTO-ETCHED PARTS / LEPTANÉ DÍLY	PARTS TO BE REMOVED / DÍLY K ODSTRANĚNÍ	FILL / TMELIT

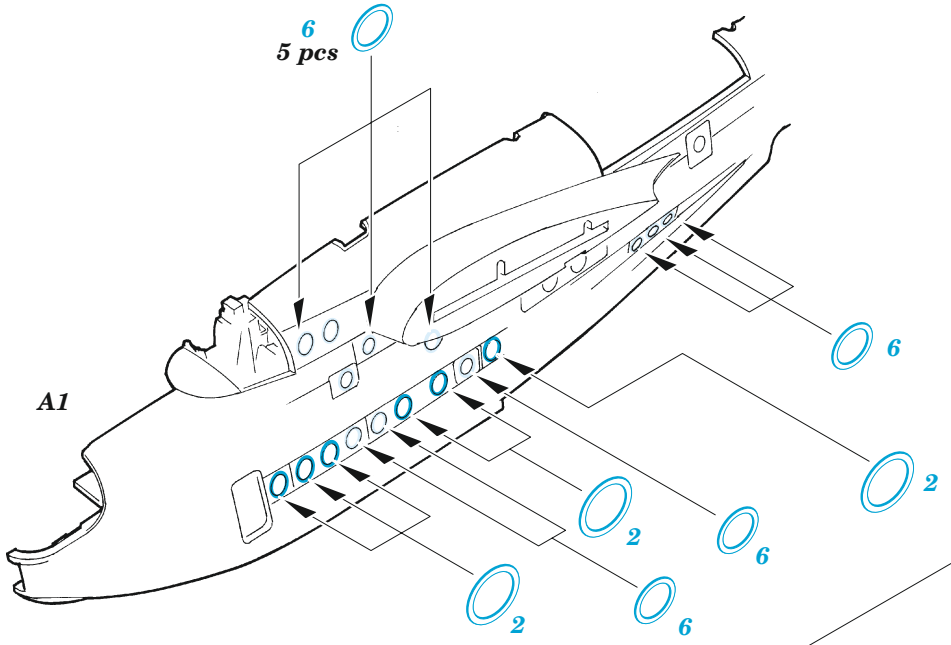

bigger windows ..... *PE 2*
smaller windows ..... *PE 6*

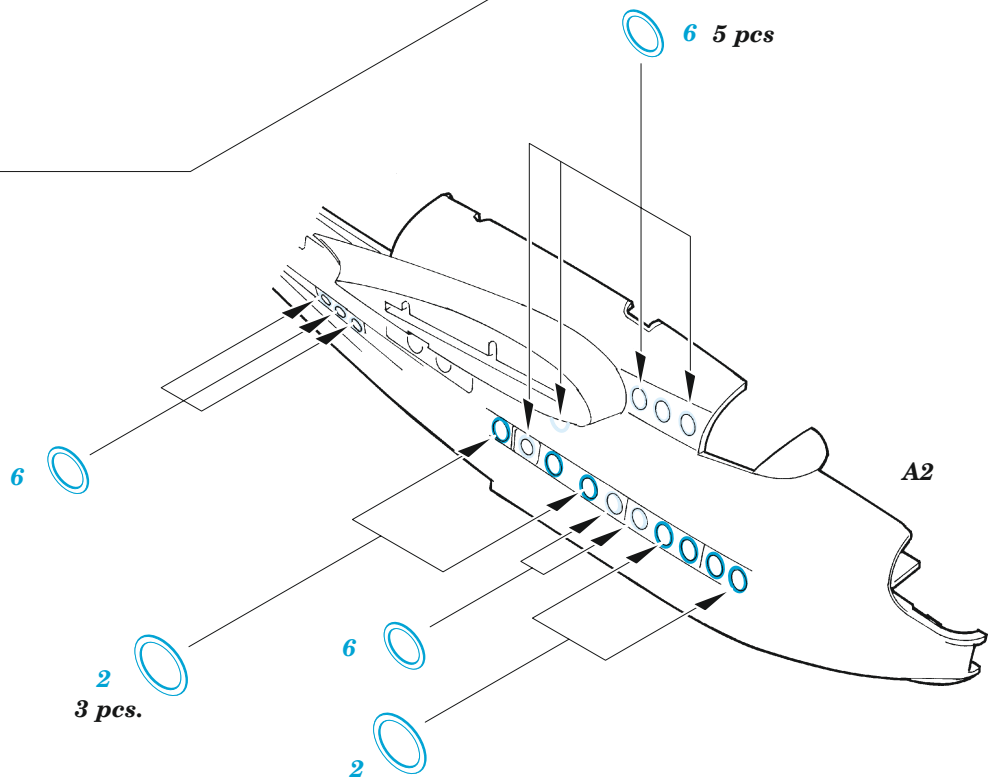

bigger windows ..... *PE 2*
smaller windows ..... *PE 6*

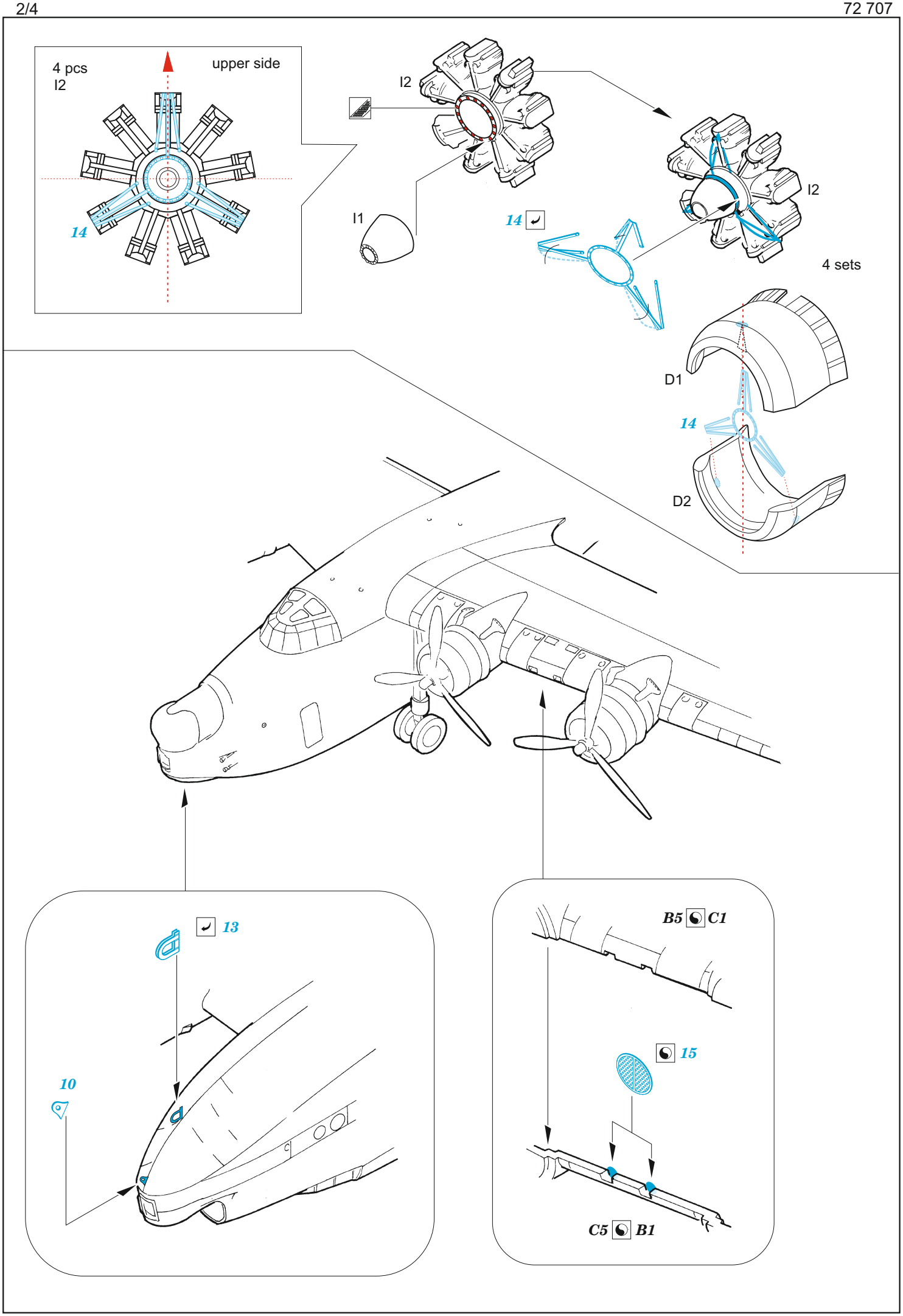
4 pcs
I2
upper side
14
I2
I1
14
I2
4 sets
D1
14
D2
13
10
B5 C1
15
C5 B1

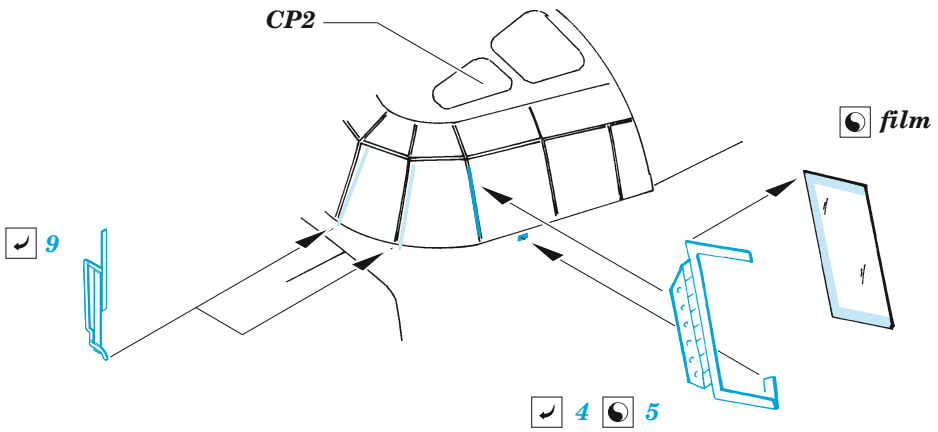
CP2
film
9
4
5

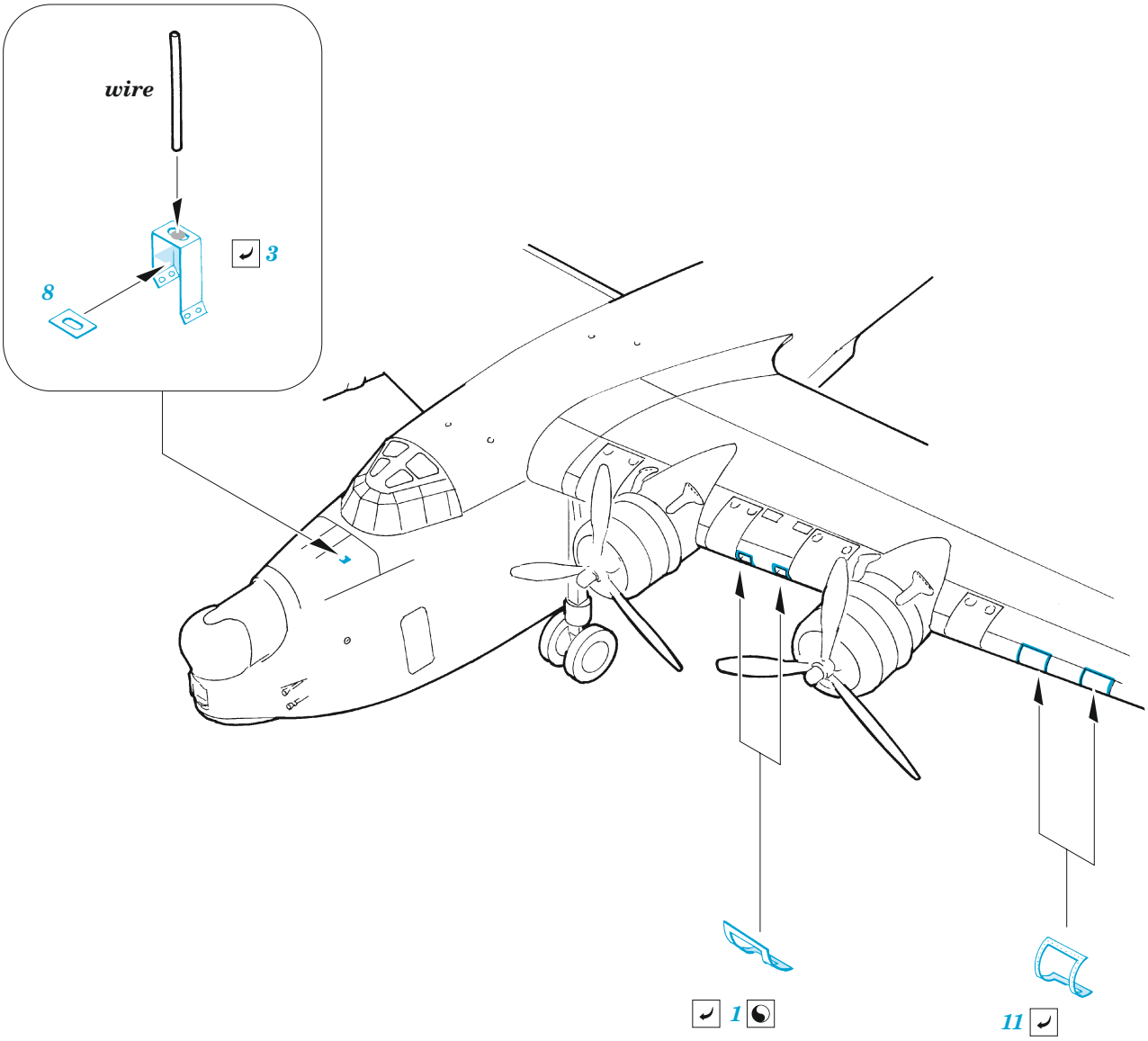
wire
3
8
1
11

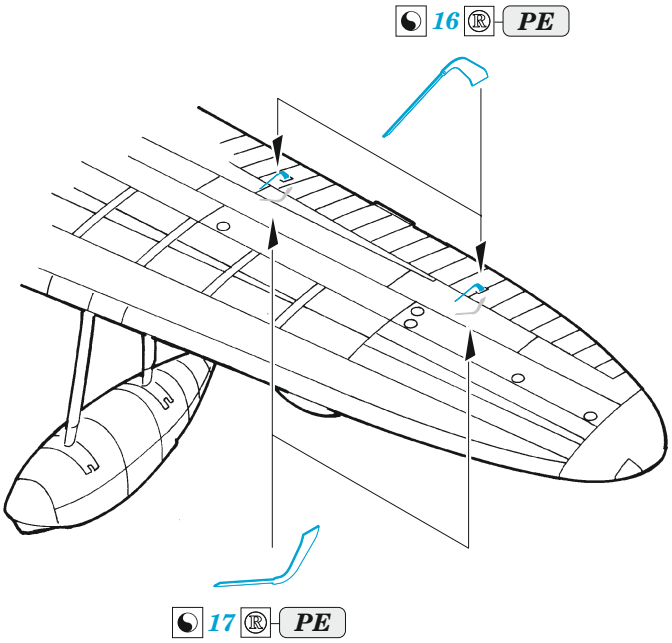

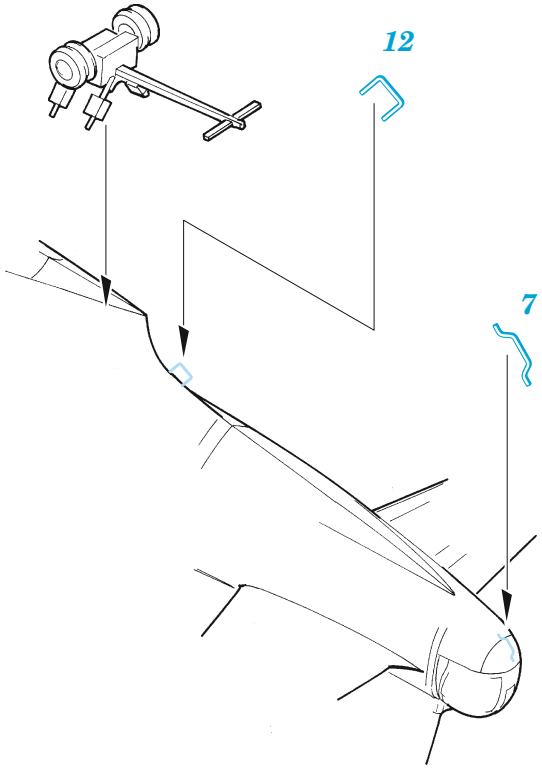
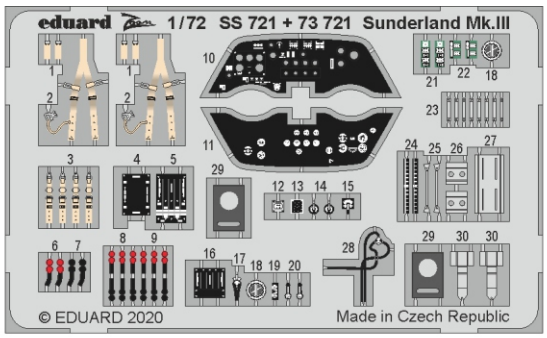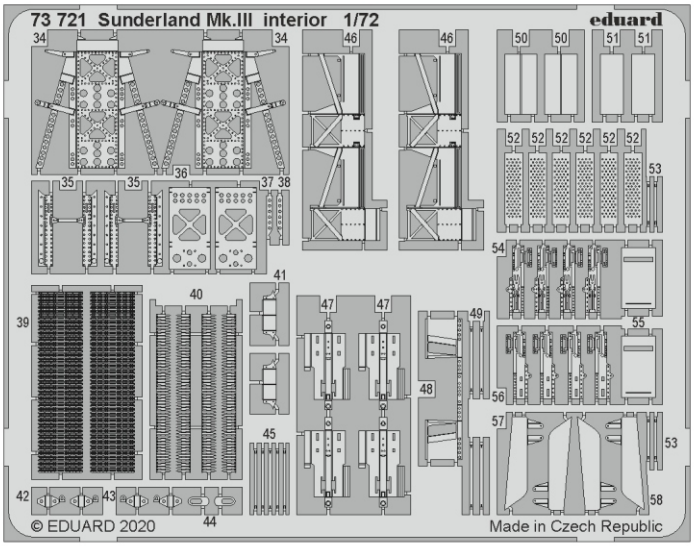
Related products: SS 721 + 73 721 Sunderland Mk.III interior 1/72